KYFA 2020フジパンＣＵＰ　第51回九州U-12サッカー大会鹿児島県大会結果

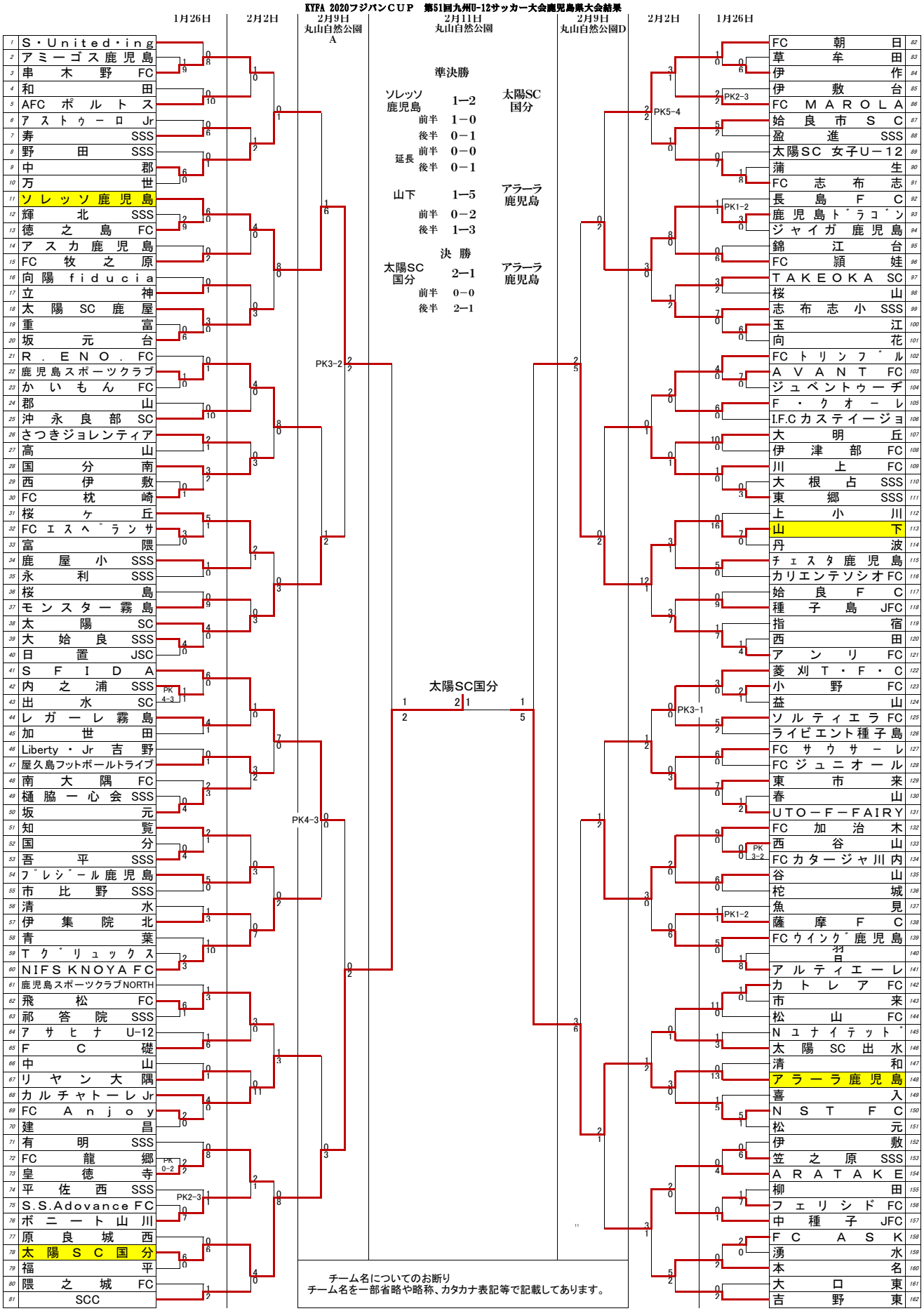

チーム名についてのお断り
チーム名を一部省略や略称、カタカナ表記等で記載してあります。