2019おきぎんJカップ 第42回沖縄県ジュニアサッカー大会

那覇地区大会 決勝トーナメント

那覇地区順位（県大会出場）			
1	さつきSC	7	FC首里・A
2	坂下FC	8	宇栄原FC
3	古蔵ウィングス	9	エスペランサFC
4	城北FC	----------	
5	城岳FC	----------	
6	大道アレックスFC	----------	

県大会派遣枠数⇒ ９ 枠

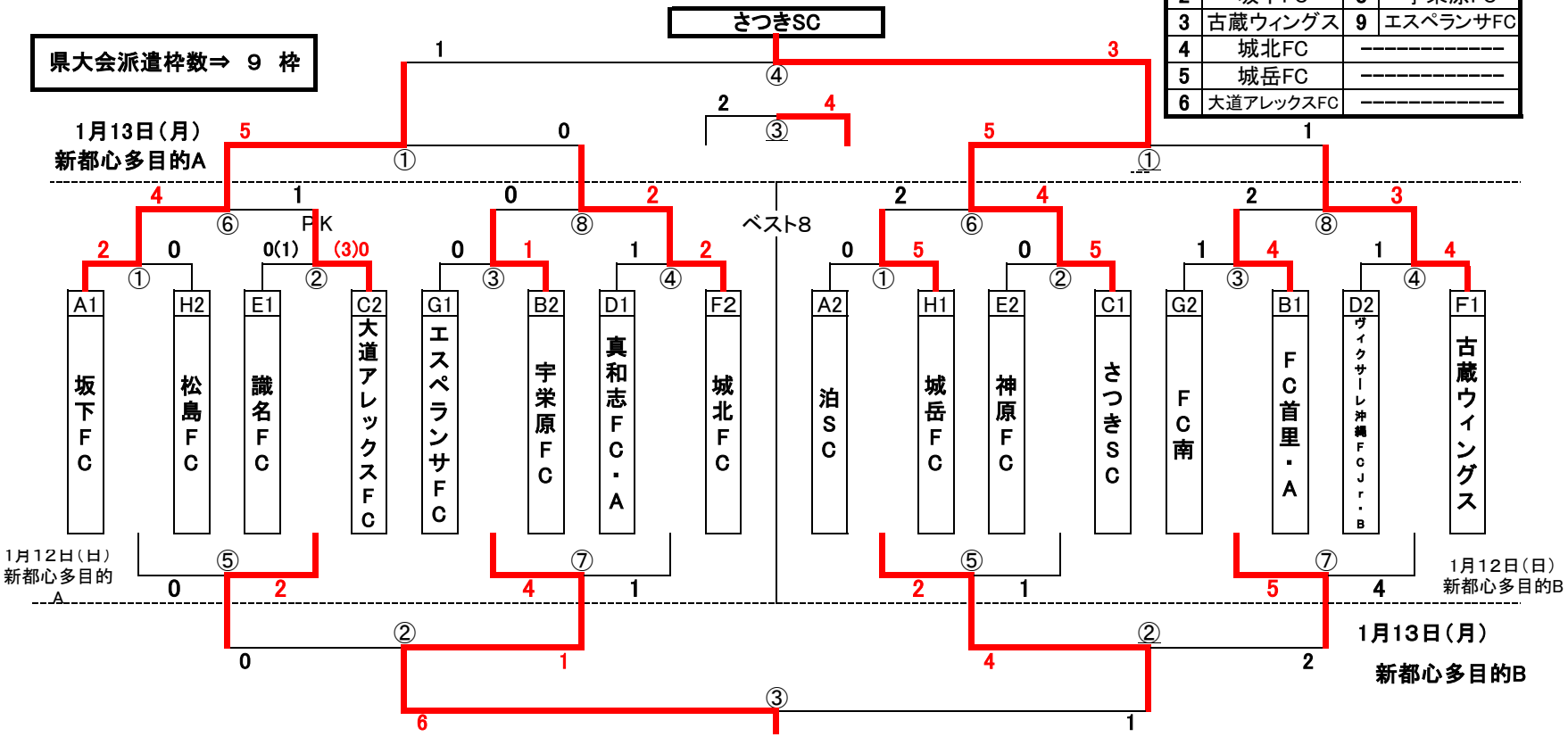

1月12日（日） 新都心多目的Aコート

試合	時間	対戦				審判	主審
①	10:00	坂下FC	2	－	0	松島FC	③	B2
②	10:50	識名FC	0(1)	－	0(3)	大道アレックスFC	④	F2
③	11:40	エスペランサFC	0	－	1	宇栄原FC	①	H2
④	12:30	真和志FC・A	1	－	2	城北FC	②	C2
⑤	13:20	松島FC	0	－	2	識名FC	⑦	
⑥	14:10	坂下FC	4	－	1	大道アレックスFC	⑧	
⑦	15:00	エスペランサFC	4	－	1	真和志FC・A	⑤	
⑧	15:50	宇栄原FC	0	－	2	城北FC	⑥	

運営主任： 小禄ブロック

1月12日（日） 新都心多目的Bコート

試合	時間	対戦				審判	主審
①	10:00	泊SC	0	－	5	城岳FC	③	G2
②	10:50	神原FC	0	－	5	さつきSC	④	D2
③	11:40	FC南	1	－	4	FC首里・A	①	A2
④	12:30	ヴィクサーレ沖縄FCJr・B	1	－	4	古蔵ウィングス	②	E2
⑤	13:20	泊SC	2	－	1	神原FC	⑦	
⑥	14:10	城岳FC	2	－	4	さつきSC	⑧	
⑦	15:00	FC南	5	－	4	ヴィクサーレ沖縄FC・Jr・B	⑤	
⑧	15:50	FC首里・A	2	－	3	古蔵ウィングス	⑥	

運営主任： 小禄ブロック

※1/12 運営集合時間 9：00

1月13日（月） 新都心多目的Aコート

試合		時間	対戦					審判	主審
①	準決勝	10:00	坂下FC	5	－	0	城北FC	②	
②		11:00	識名FC	0	－	1	エスペランサFC	①	
③	順位決定戦	12:30	エスペランサFC	6	－	1	泊SC	本部	本部
④	決勝戦	13:30	坂下FC	1	－	3	さつきSC	本部	本部

1月13日（月） 新都心多目的Bコート

①	準決勝	10:00	さつきSC	5	－	1	古蔵ウィングス	②	
②		11:00	泊SC	4	－	2	FC南	①	
③	3位決定戦	12:00	城北FC	2	－	4	古蔵ウィングス	②②負け	

※最終結果により優勝チームに負け5位・・・4位チームに負け8位とする。

運営主任：小禄ブロック

※1/13 運営集合時間 9：00