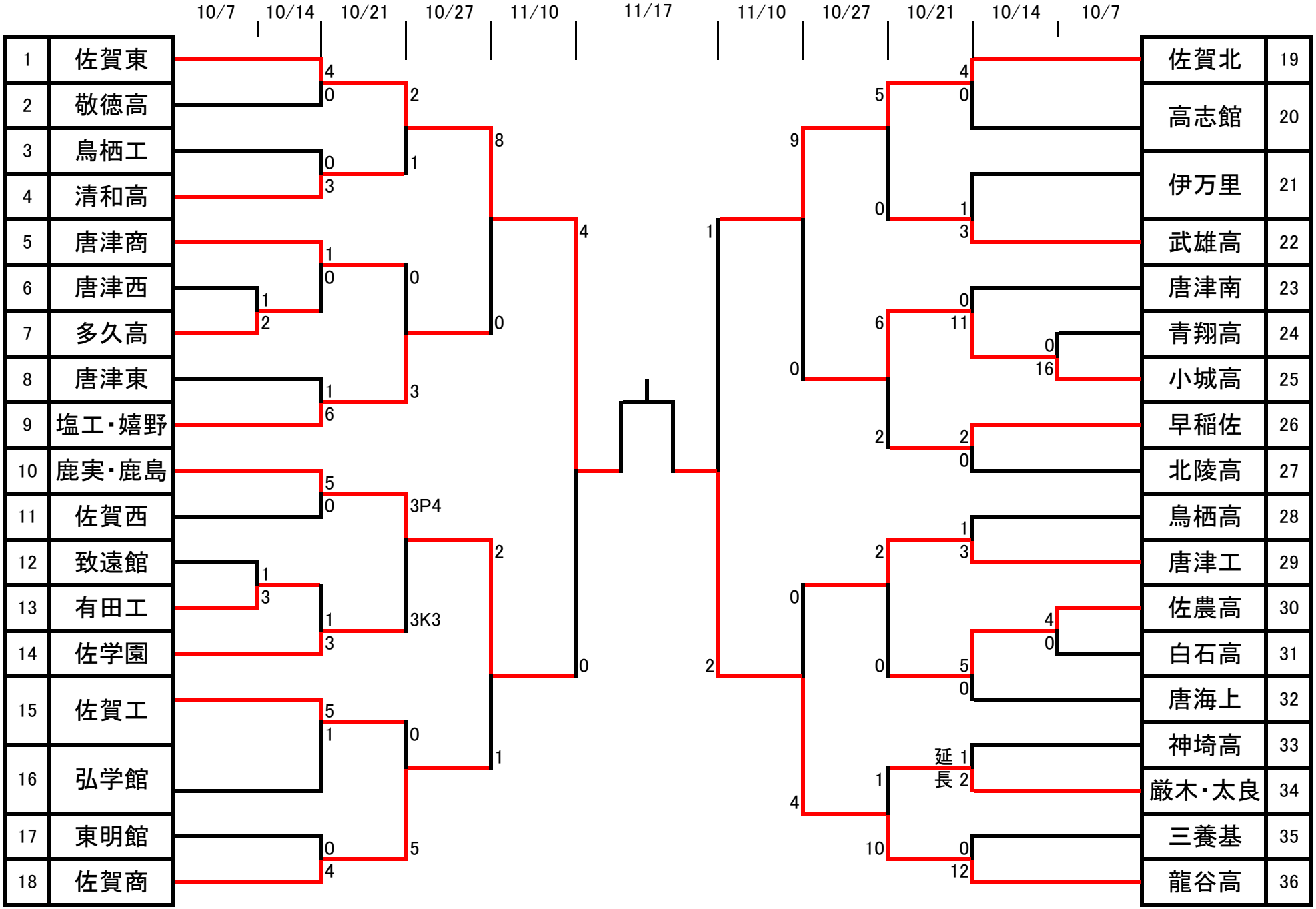第97回　全国高校サッカー選手権大会　佐賀大会　結果