JFA 第 42 回全日本 U-12 サッカー選手権大会 大分県大会

組み合わせ

上段：会場
下段：時間割

	＜日程＞	＜会場＞	
決勝	11/25	サブ A	大分スポーツ公園だいぎんサッカー･ラグビー場　Aコート
準決勝	11/24	サブ A	大分スポーツ公園だいぎんサッカー･ラグビー場　Aコート
４回戦･準々決勝	11/18	人工芝 A/B	県協会人工芝グラウンド
２･３回戦	11/11	中津Ⅱ / 速杵国Ⅱ / 日田Ⅱ / 別府Ⅱ / 宇高Ⅱ / 佐伯Ⅱ / 豊肥Ⅱ / 津･臼Ⅱ	
１回戦	11/3 or 4	大分Ⅰ / 中津Ⅰ / 速杵国Ⅰ / 日田Ⅰ / 別府Ⅰ / 宇高Ⅰ / 佐伯Ⅰ / 豊肥Ⅰ / 津･臼Ⅰ	

＜日程＞　1回戦：11/3 or 4　2･3回戦：11/11　4回戦･準々決勝：11/18　準決勝：11/24　決勝：11/25

＜時間割＞　※スケジュール表参照　会場により、開始時間が異なります。

1回戦	2回戦	3回戦	4回戦	準々決勝	準決勝	決勝	準決勝	準々決勝	4回戦	3回戦	2回戦	1回戦
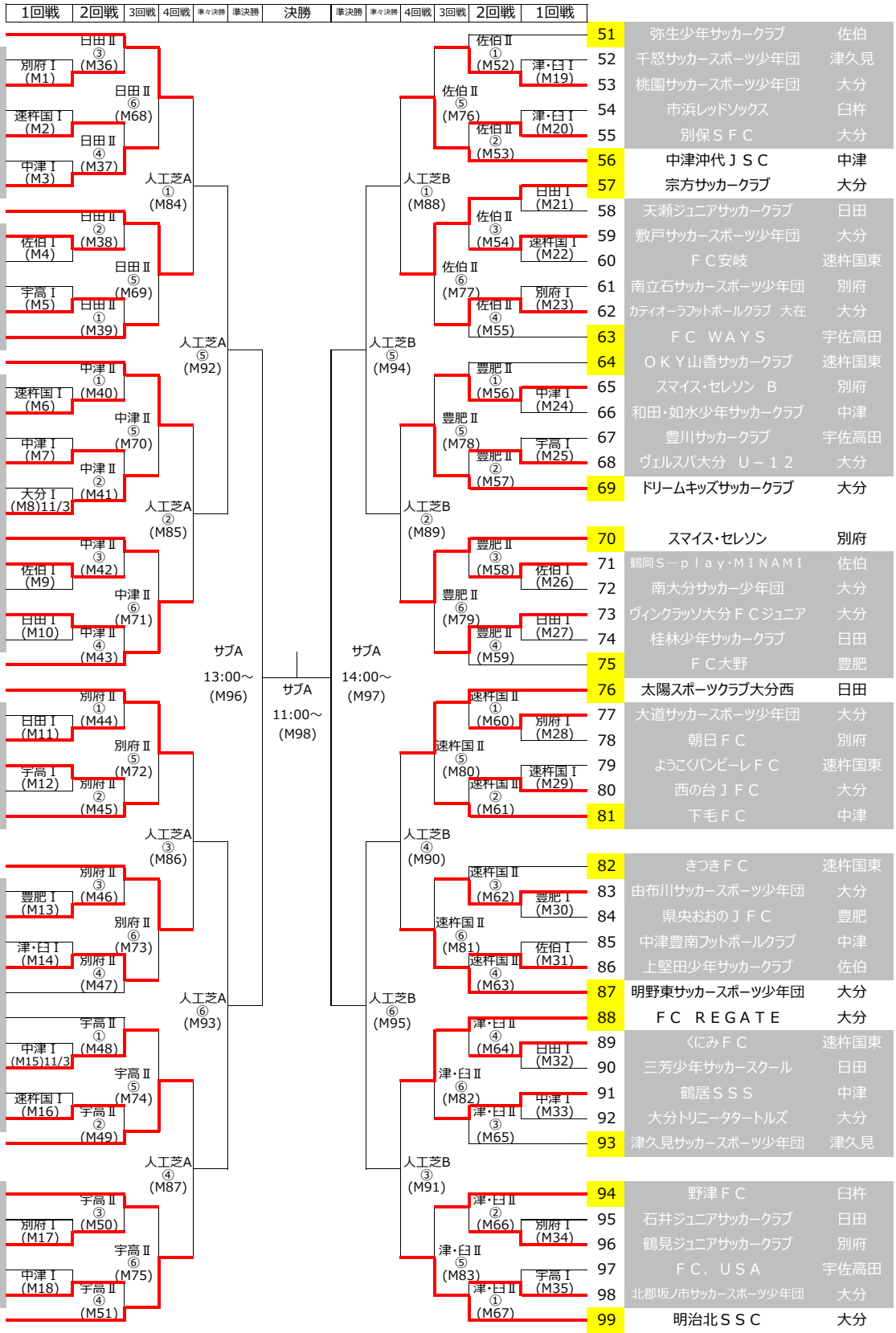
1	カティオーラフットボールクラブＵ－１２	大分
2	スマイスＦＣ	別府
3	金池長浜サッカースポーツ少年団	大分
4	八坂少年サッカークラブ	速杵国東
5	スマイス　セレソン　スポーツクラブ	大分
6	はやぶさフットボールクラブ	中津
7	判田サッカースポーツ少年団	大分
8	KINGS FOOTBALLCLUB U-12	大分
9	三佐サッカースポーツ少年団	大分
10	鶴見少年サッカークラブ	佐伯
11	豊後高田ＦＣ　Ｂｏｒｄｅｒ　Ｊｒ	宇佐高田
12	豊府サッカースポーツ少年団	大分
13	ＦＣアリアーレ	日田
14	アトレチコエラン横瀬	大分
15	スマイス日出	速杵国東
16	東陽フットボールクラブ	大分
17	ティエラフットボールクラブＵ－１２	中津
18	明治サッカースポーツ少年団	大分
19	カティオーラフットボールクラブ　高城	大分
20	別府フットボールクラブ、ミネルバＵ－１２	別府
21	Ｓｈｙｎｔ　ＦＣ	中津
22	四日市北ＪＦＣ	宇佐高田
23	渡町台サッカークラブ	佐伯
24	田尻サッカースポーツ少年団	大分
25	若宮サッカースポーツ少年団	日田
26	ブルーウイングフットボールクラブ	大分
27	緑丘サッカースポーツ少年団	別府
28	ＭＦＣ三花少年サッカー教室	日田
29	明野西ＪＦＣ	大分
30	四日市南ＳＳＣ	宇佐高田
31	くにさき東ＦＣ	速杵国東
32	ＦＣ中津ジュニア	中津
33	佐伯リベロフットボールクラブ	佐伯
34	滝尾下郡サッカースポーツ少年団	大分
35	竹田直入ＦＣ	豊肥
36	臼杵ＳＳＳ	臼杵
37	カティオーラフットボールクラブ　松岡	大分
38	武蔵オークスサッカークラブ	速杵国東
39	玖珠サッカースポーツ少年団	日田
40	Ｓｈｙｎｔ　ＦＣ　Ｂ	中津
41	戸次吉野ＳＳＳ	大分
42	日出サッカースポーツ少年団	速杵国東
43	リノスフットサルクラブ　Ｕ－１２	大分
44	ＦＣ　ＵＮＩＴＥ	宇佐高田
45	ＭＳＳ	大分
46	大分トリニータタートルズ　Ｂ	大分
47	大平山アソシエーション式フットボールクラブ	別府
48	ＦＣ　ＪＵＮＩＯＲＳ	中津
49	咸宜日隈ｓｃ	日田
50	大分トリニータＵ－１２	大分
51	弥生少年サッカークラブ	佐伯
52	千怒サッカースポーツ少年団	津久見
53	桃園サッカースポーツ少年団	大分
54	市浜レッドソックス	臼杵
55	別保ＳＦＣ	大分
56	中津沖代ＪＳＣ	中津
57	宗方サッカークラブ	大分
58	天瀬ジュニアサッカークラブ	日田
59	敷戸サッカースポーツ少年団	大分
60	ＦＣ安岐	速杵国東
61	南立石サッカースポーツ少年団	別府
62	カティオーラフットボールクラブ　大在	大分
63	ＦＣ　ＷＡＹＳ	宇佐高田
64	ＯＫＹ山香サッカークラブ	速杵国東
65	スマイス･セレソン　Ｂ	別府
66	和田･如水少年サッカークラブ	中津
67	豊川サッカークラブ	宇佐高田
68	ヴェルスパ大分　Ｕ－１２	大分
69	ドリームキッズサッカークラブ	大分
70	スマイス･セレソン	別府
71	鶴岡Ｓ―ｐｌａｙ･ＭＩＮＡＭＩ	佐伯
72	南大分サッカー少年団	大分
73	ヴィンクラッソ大分ＦＣジュニア	大分
74	桂林少年サッカークラブ	日田
75	ＦＣ大野	豊肥
76	太陽スポーツクラブ大分西	日田
77	大道サッカースポーツ少年団	大分
78	朝日ＦＣ	別府
79	ようこくバンビーレＦＣ	速杵国東
80	西の台ＪＦＣ	大分
81	下毛ＦＣ	中津
82	きつきＦＣ	速杵国東
83	由布川サッカースポーツ少年団	大分
84	県央おおのＪＦＣ	豊肥
85	中津豊南フットボールクラブ	中津
86	上堅田少年サッカークラブ	佐伯
87	明野東サッカースポーツ少年団	大分
88	ＦＣ　ＲＥＧＡＴＥ	大分
89	くにみＦＣ	速杵国東
90	三芳少年サッカースクール	日田
91	鶴居ＳＳＳ	中津
92	大分トリニータタートルズ	大分
93	津久見サッカースポーツ少年団	津久見
94	野津ＦＣ	臼杵
95	石井ジュニアサッカークラブ	日田
96	鶴見ジュニアサッカークラブ	別府
97	ＦＣ．ＵＳＡ	宇佐高田
98	北郡坂ノ市サッカースポーツ少年団	大分
99	明治北ＳＳＣ	大分