第96回　岐阜県高校サッカー選手権大会
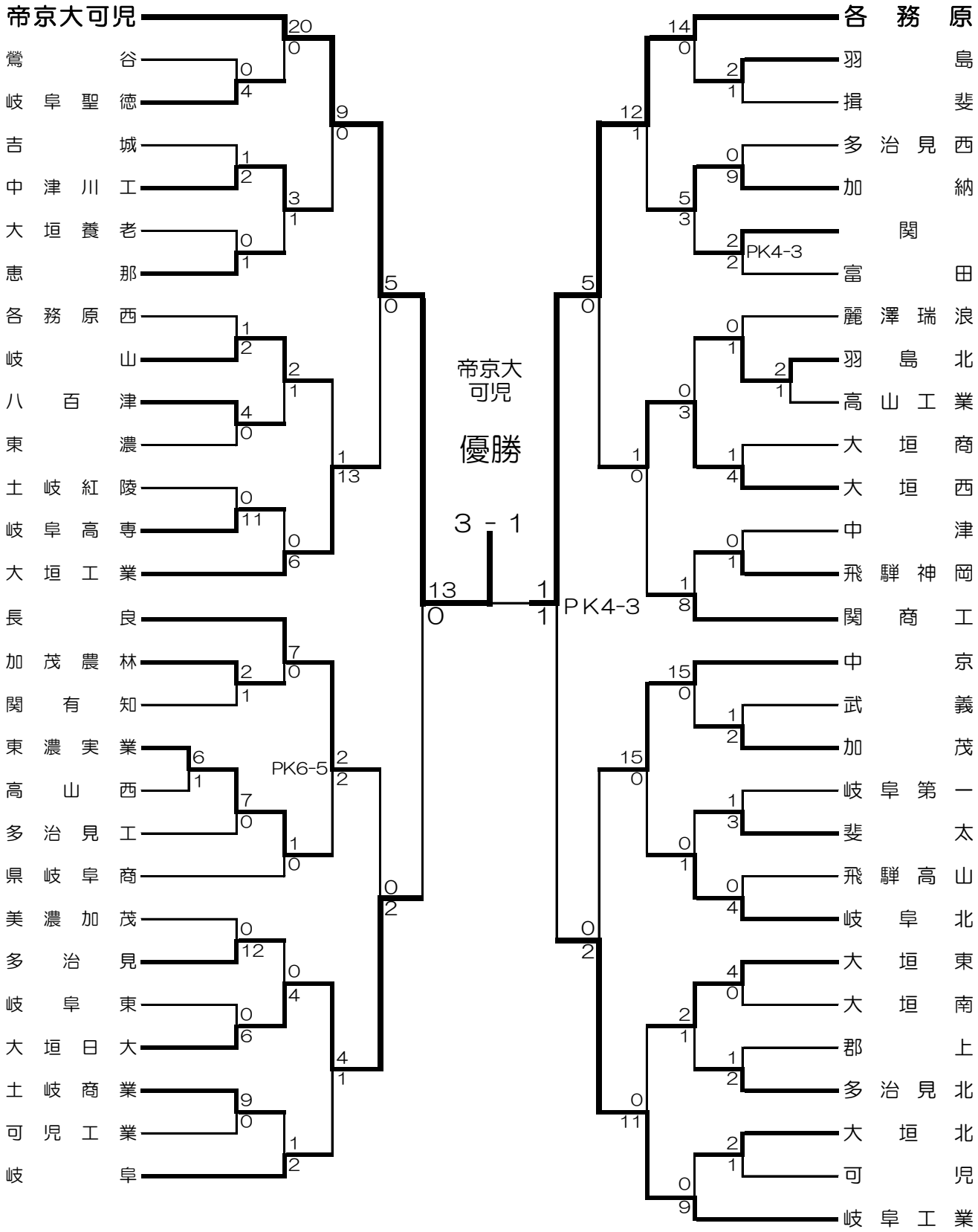
1．期　　日　平成29年10月7日(土)、14日(土)、21日(土)、28日(土)、11月3日(金)、5日(日)、11日(土)
2．会　　場　長良川球技メドウ　大垣南公園　各務原スポーツ広場　養老スマイル　岐阜フットボールセンター
帝京大可児けやき　中京　大垣東　大垣南　大垣西　土岐商　八百津　飛騨高山　吉城　加納